WHFC
WHSFC
WPHFC

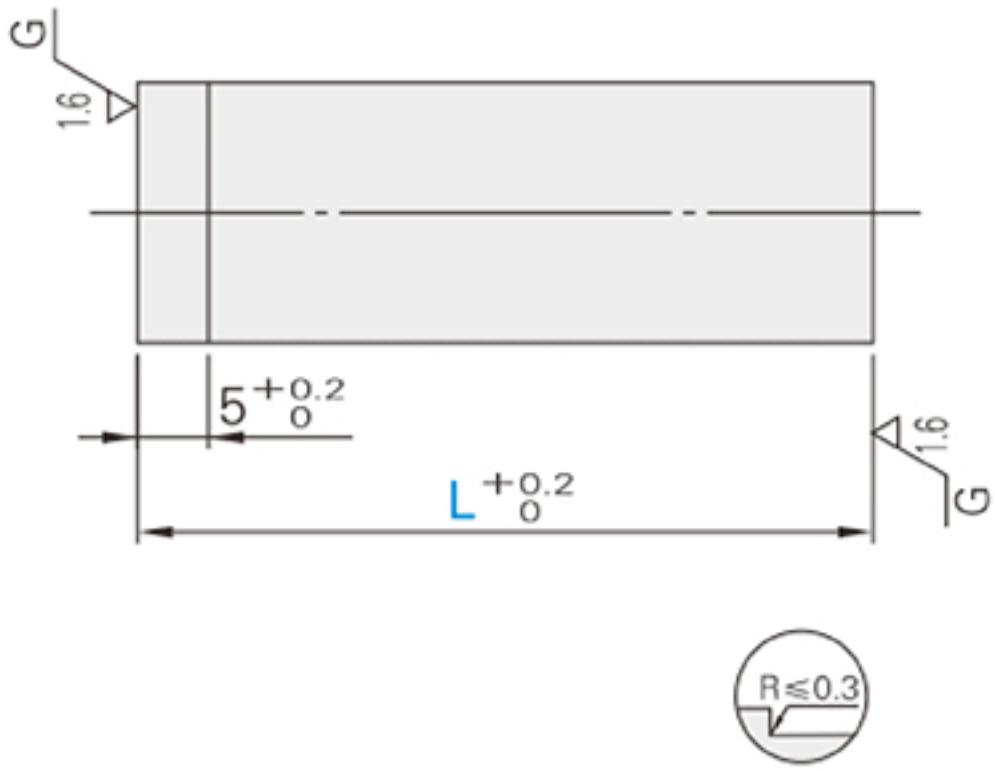

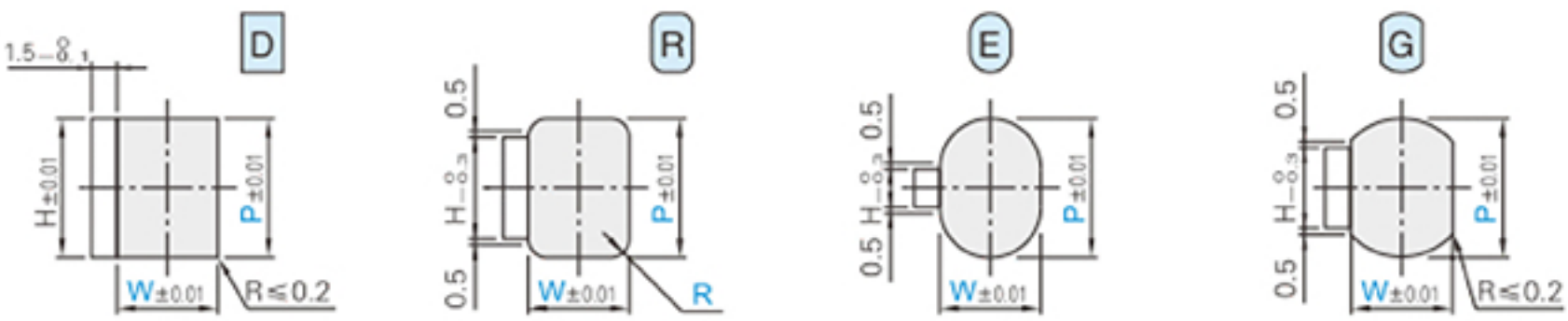

D	R	E	G
W≤P	W≤P	W<P	W<P
R=0	0.15≤R≤W/2	P≤10 P-W≥1	P≤10 P-W≥1
	W-2R≥1	10<P≤20 P-W≥2	10<P≤20 P-W≥2
		20<P≤30 P-W≥3	20<P≤30 P-W≥3
H=P	2≤P-2R-1	2≤P-W-1	$2 \le \sqrt{P^2-W^2}-1$
P≥3	H=P-2R-1	H=P-W-1	$H=\sqrt{P^2-W^2}-1$
	P≥4		

M	H	P·W		Type	Catalog No.
SKD11	60~63HRC	W5.01~30.00	P3.00~50.00	WHFC	D R E G
SKH51	61~64HRC	W3.00~ 5.00	P3.00~50.00	WHSFC	
		W5.01~30.00	P5.01~30.00	WPHFC	
	64~67HRC	W3.00~30.00	P3.00~50.00		

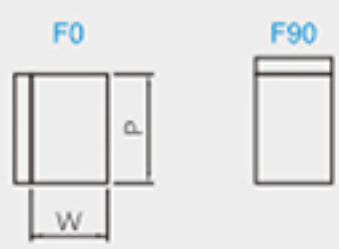

① F90•WF90

D : H=W

R : 2≤W-2R-1 H=W-2R-1

ORDER

Catalog No.	- L	- P	- W	- R (R)	- F
WHFCR	- 60	- P14.28	- W9.28	- R0.50	- F0

Catalog No. / Type		L	P / W	2.00~5.00	5.01~10.00	10.01~15.00	15.01~20.00	20.01~25.00	25.01~30.00	(30.01)~(40.00)	(40.01)~(50.00)
WHFC WHSFC WPHFC	D R E G	40	2.00~ 3.00	○	○	○					
		50	3.01~ 4.00	○	○	○	○				
		60	4.01~ 5.00	○	○	○	○	○	○		
		70	5.01~ 6.00		○	○	○	○	○		
		(80)	6.01~ 8.00		○	○	○	○	○	○	
		(90)	8.01~10.00		○	○	○	○	○	○	○
		(100)	10.01~15.00			○	○	○	○	○	○
			15.01~20.00				○	○	○	○	○
			20.01~25.00					○	○	○	○
			25.01~30.00						○	○	○

- L(80)(90)(100)····W4.01~30.0
- L13~25
- WHS□C□
- P≤13.00, L≤60。
- P≥4。
- P(30.01~40.00) • (40.01~50.00)